POLYPEX GmbH

Zentrale und Schauraum
Linzer Straße 246
A-4600 Wels T +43 7242 43057-0
info@polypex.at F +43 7242 43 057-20

Montagerahmen für Duschtassen PLANO und RONDO mit Kriechwasserschutz für bodenebenen Einbau

INHALT:

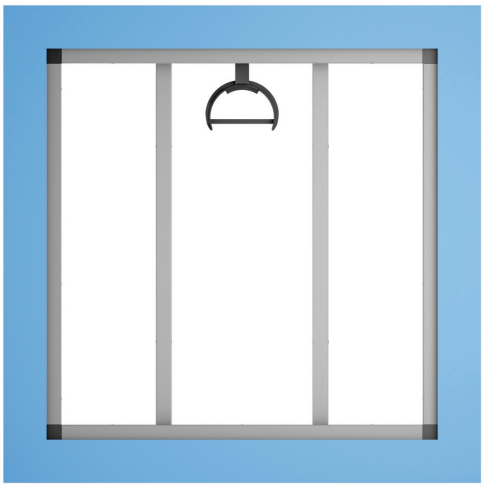

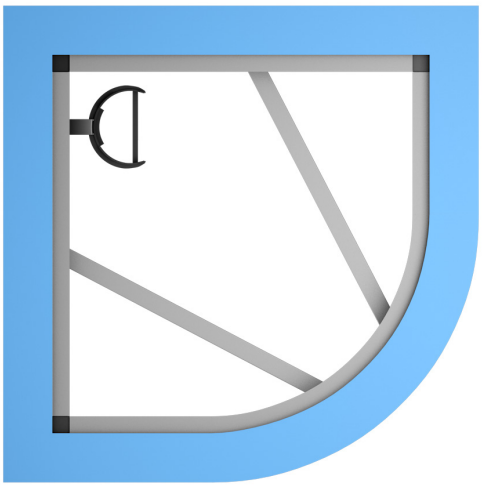

- 1 Montagerahmen mit abnehmbarer Siphonhalterung (PLANO HL520) und umlaufendem Dichtband

4x (fix)

- 2 Schrauben 6 x 40 mm
- 2 Dübeln 8 mm

- 11-18 höhenverstellbare Stellfüße je nach Gößе Montagerahmen
- 2 Befestigungslaschen für Wand und Boden

Montagevideo auf www.polypex.at/download

- Baudicht 320 und PU-Schaum 840

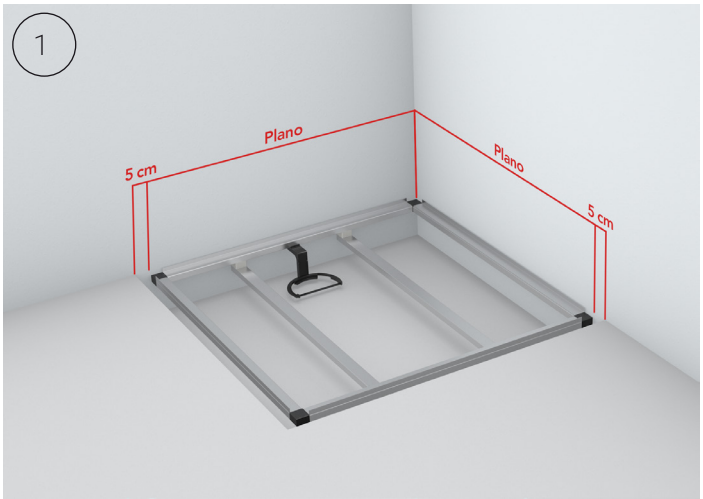

Vorbereitung:
Montage am besten vor Estrich oder Estrichaussparung **+ 5 cm** auf Rahmengröße Siphon-Halterung je nach PLANO / PLANO S auf jeweilige Seite anbringen.

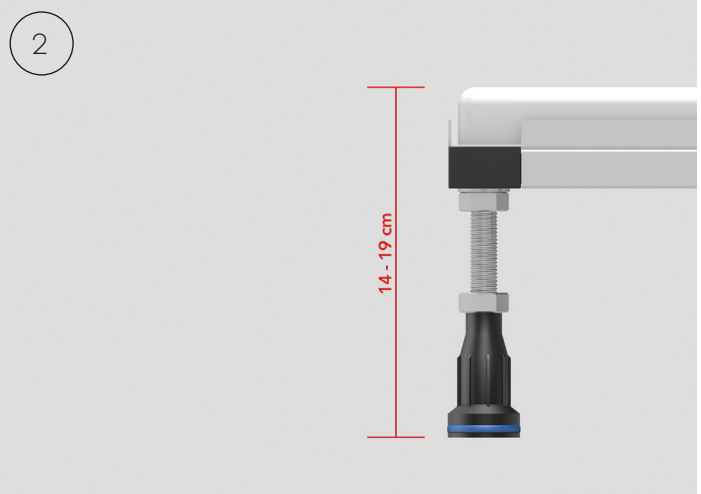

Höhenverstellbarkeit des Rahmens inkl.
PLANO Duschwanne: 14-19 cm
PLANO S Duschwanne: 15-20 cm

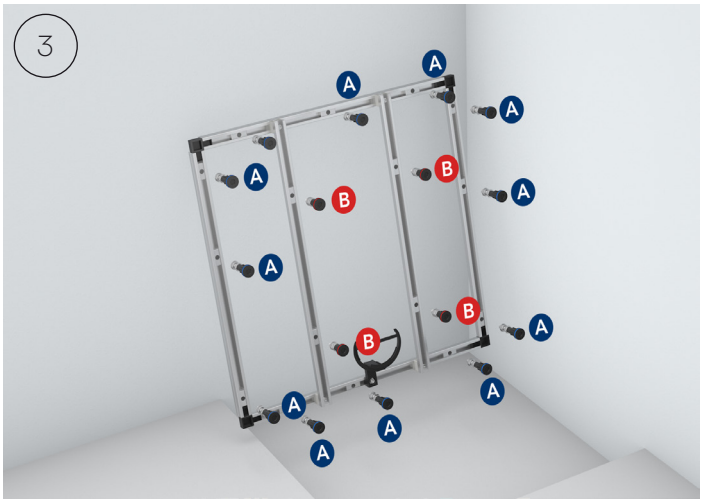

Schrauben Sie die 7-12 Stellfüße A in die Klemmschlitten im Rahmen und die 4 Typ B mit roten Kappen in die Querschienen.

Setzen Sie die Boden- und Wandhalterung gegenüberliegend in das C-Profil.

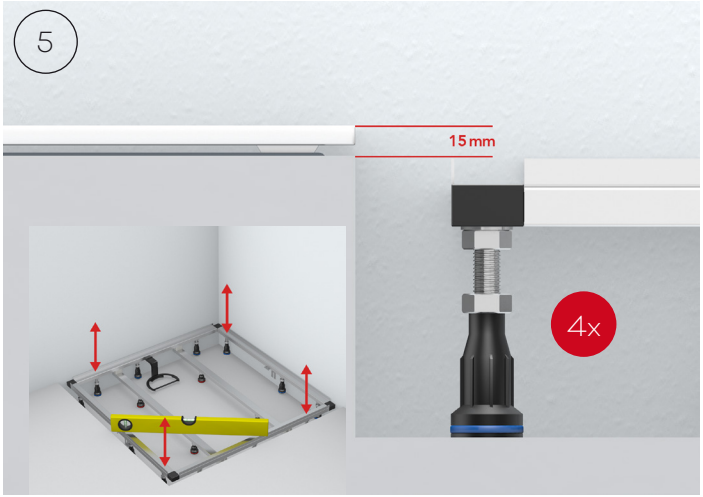

Messen Sie den Bodenaufbau inkl. Fliese mit Kleber und stellen Sie vorerst die Grundhöhe der Stellfüße bei nur **4 Füßen** in den Ecken ein.
Rahmenhöhe + 15 mm = fertiger Fußboden

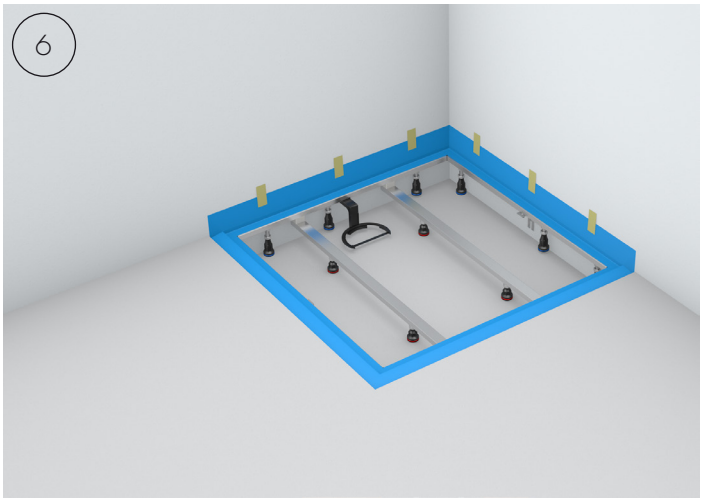

Bringen Sie den Rahmen mit der Siphon-Halterung in die gewünschte Position und kleben Sie das Abdichtband wandseitig mit einem Klebeband hoch.

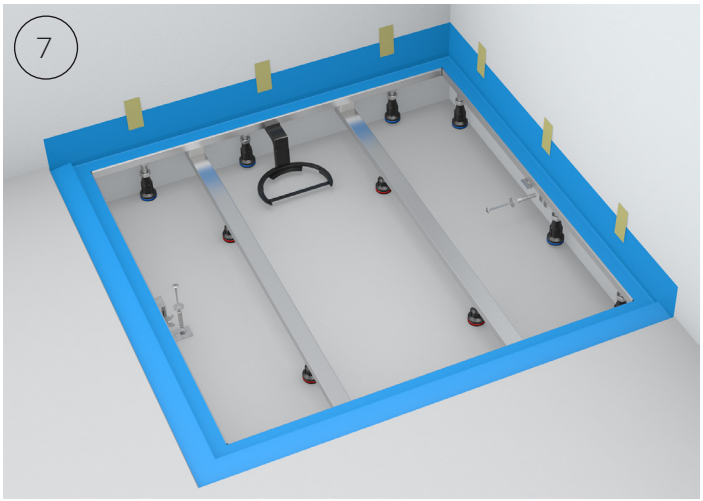

Fixieren Sie den Montagerahmen mit der Wandhalterung und auf der gegenüberliegenden Seite mit der Bodenhalterung.

Stellen Sie nun die restlichen Füße in der Höhe ein.

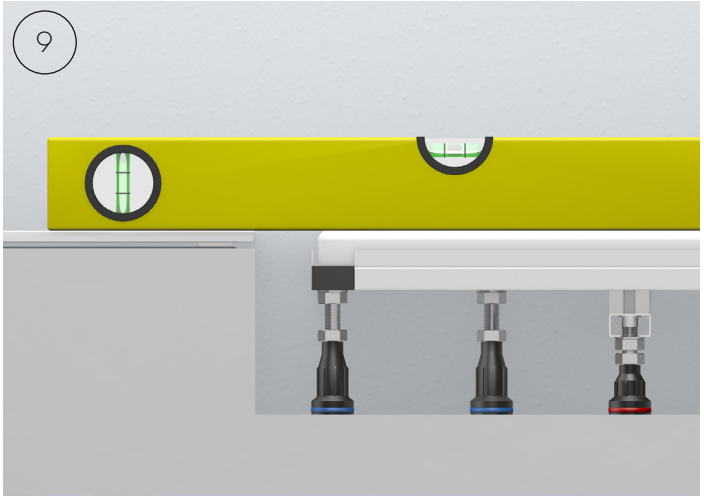

Bringen Sie die Duschwanne in die Waage und vergleichen Sie nochmals die Gesamthöhe des Bodens inkl. Fliese mit der Duschwanne

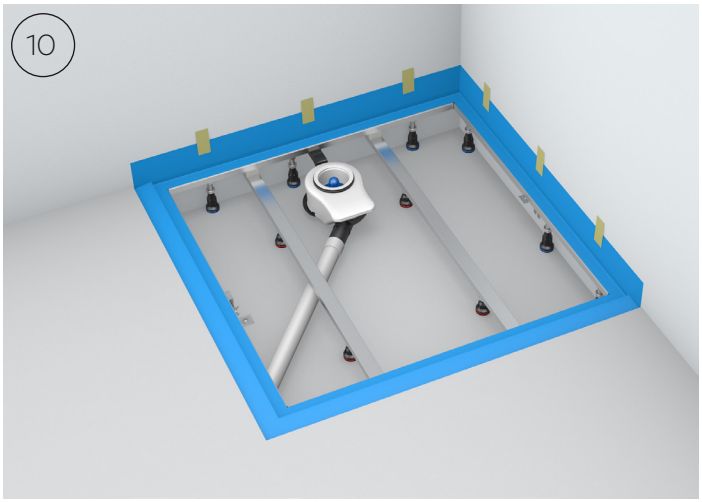

Nehmen Sie die Wanne wieder aus dem Rahmen. Schließen Sie den Siphon an Ihre Wasserableitung an. Benutzen Sie dazu die Siphonhalterung.

Legen Sie die Wanne in den Rahmen und schließen Sie die Ablaufgarnitur an. Führen Sie den Wasserablauftest durch.

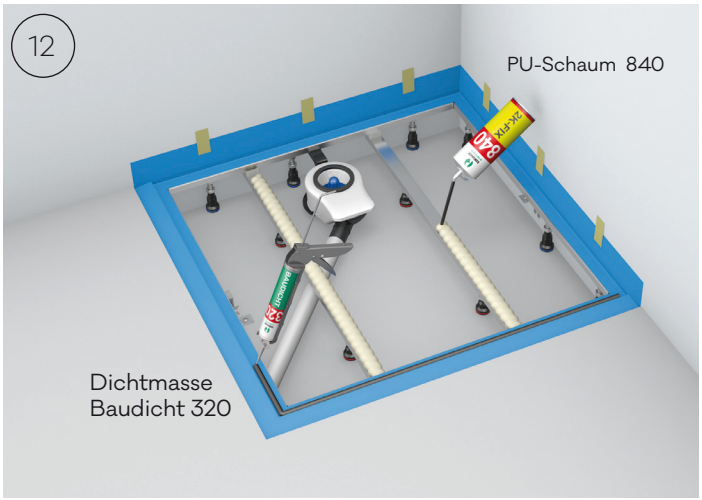

Nehmen Sie die Wanne wieder vom Rahmen. Tragen Sie die Dichtmasse 320 auf den Rahmen und den PU Schaum 840 auf die Querträger auf.

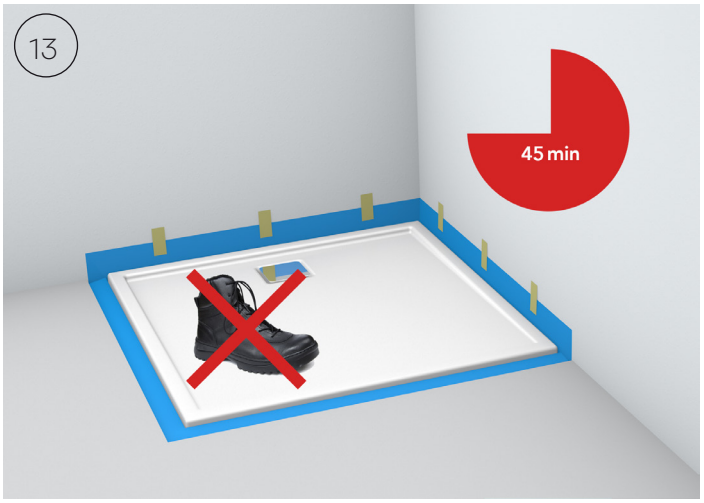

Legen Sie die Wanne in den Rahmen und drücken Sie sie leicht in den Schaum. Schließen Sie die Ablaufgarnitur an. Die Wanne mind. 45 min nicht betreten und den Schaum aushärten lassen.

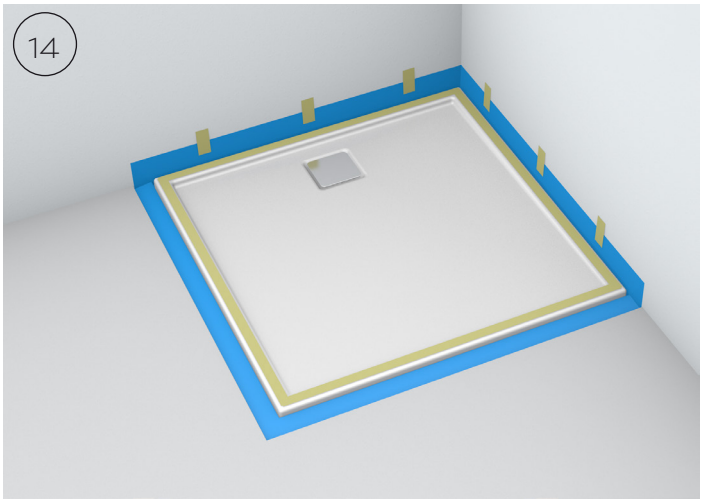

Schneiden Sie die Schutzfolie zu und verkleben Sie sie mit einem Klebeband mit dem Wannenrand. Dies verhindert das Eindringen von Schmutz zwischen Folie und Wanne.

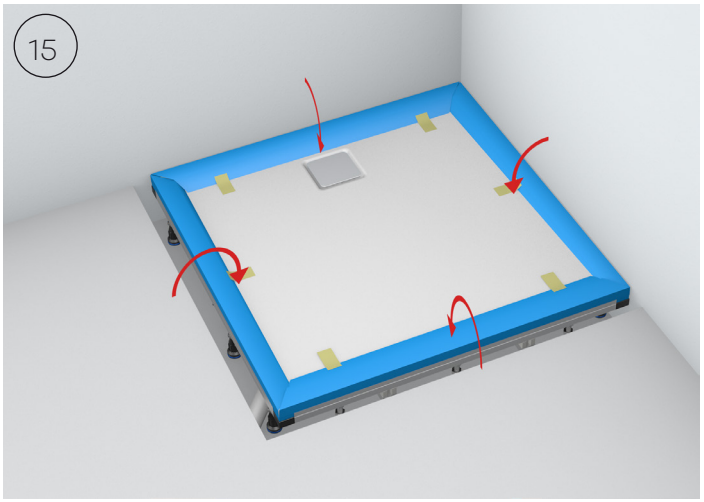

Klappen Sie das Abdichtband ringsum auf die Duschwanne und kleben Sie es mit einem Klebe-band fest.

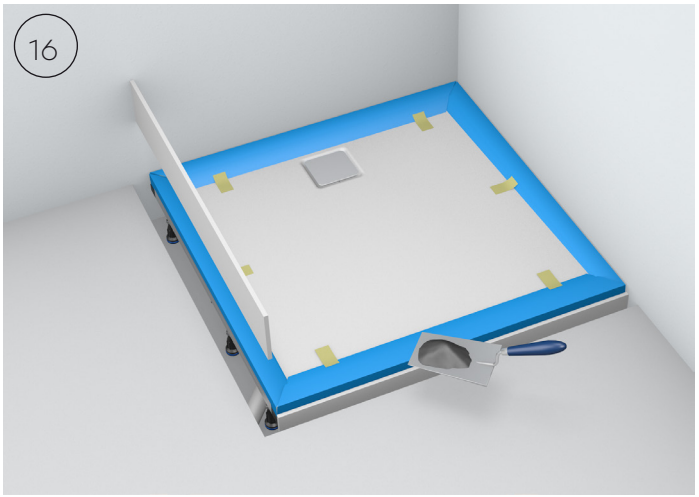

Für den Fliesenleger: Füllen Sie den Zwischenraum vom Estrich zum Rahmen mit Fertigestrich aus.

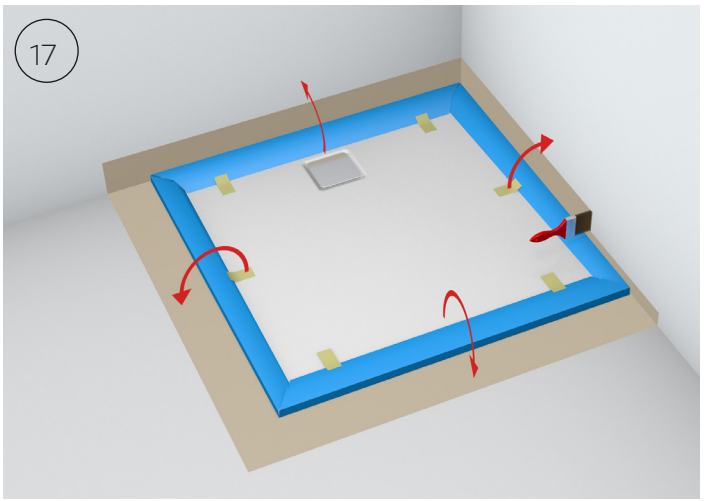
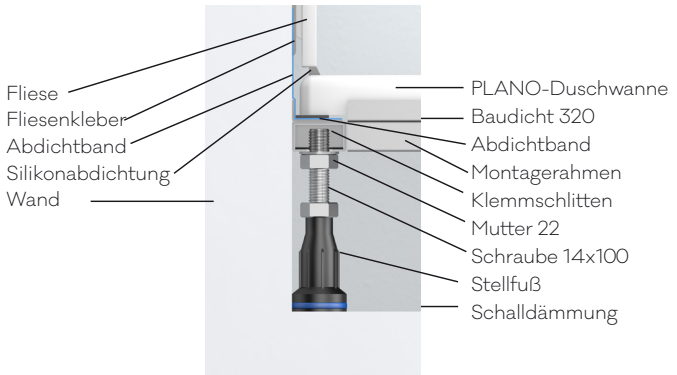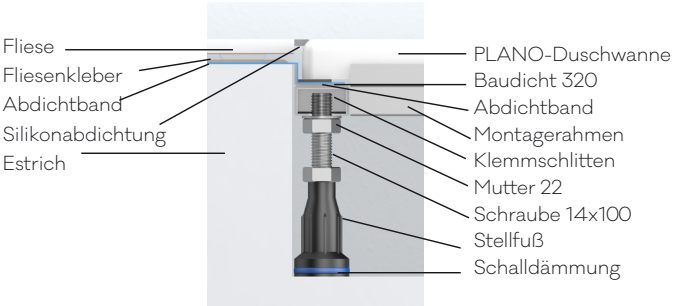
Kleben Sie das Dichtungsband an die Wand und auf den Estrich. Damit ist der Kriechwasserschutz gegeben.